# WIDOK Z GÓRY SKALA 1:25

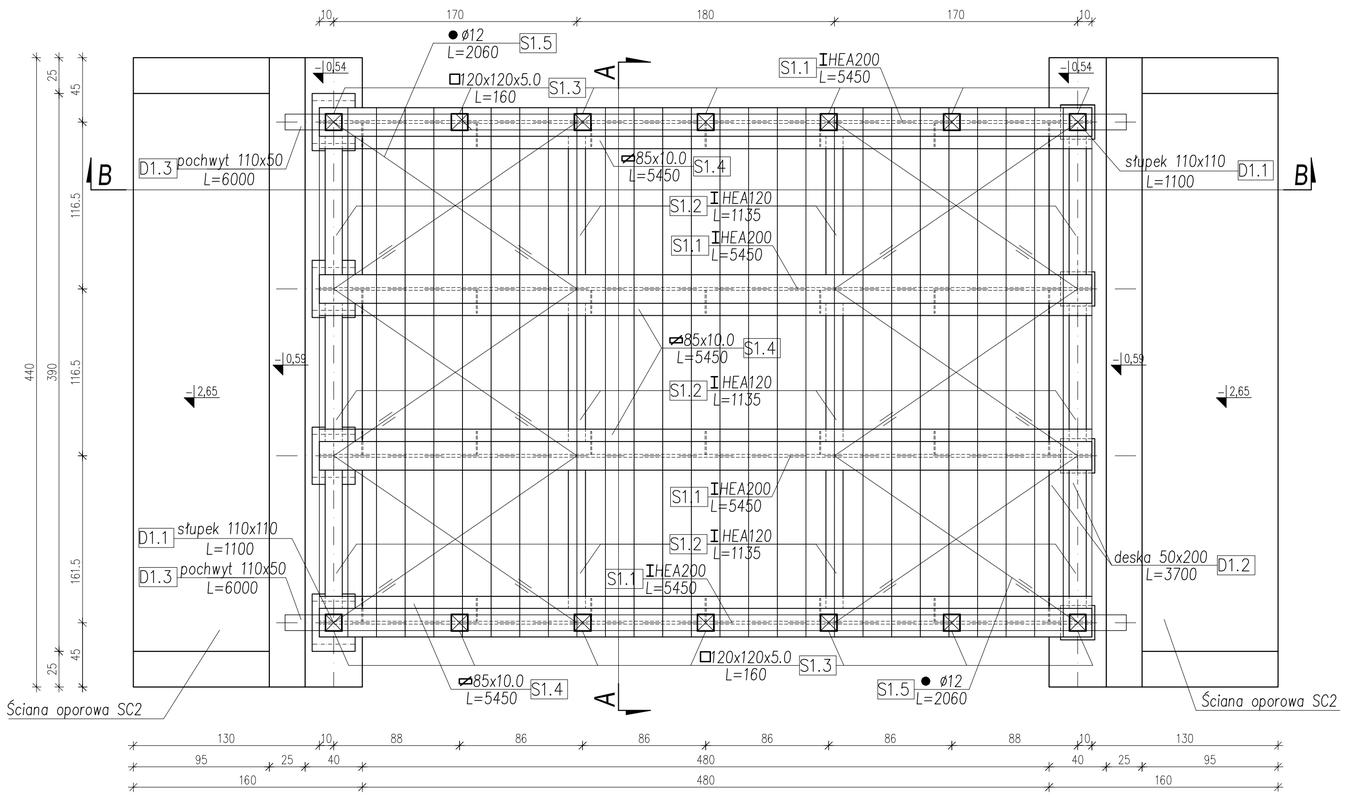


# DETAL NR.1

SKALA 1:10

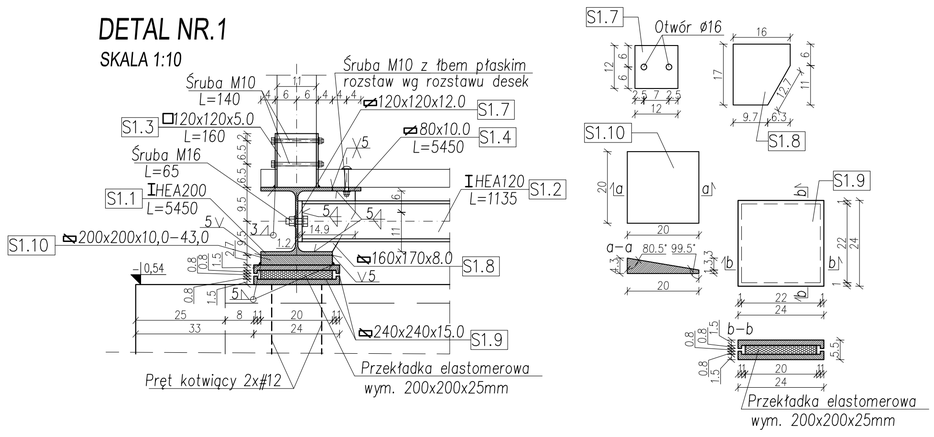


# DETAL NR.2

SKALA 1:10

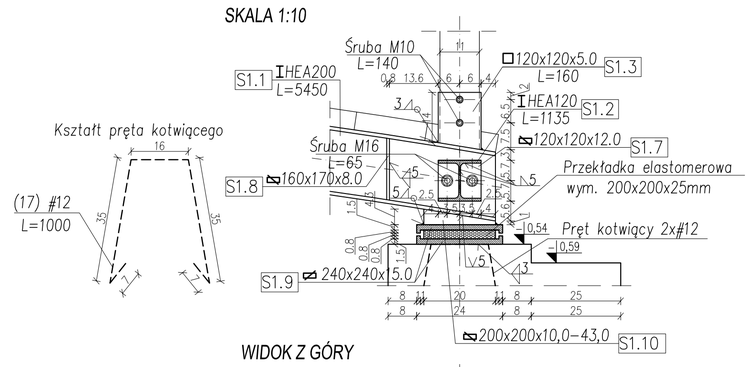


WIDOK Z GÓRY

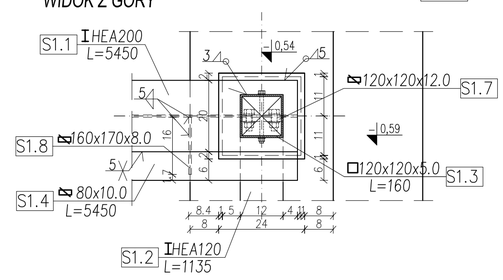


# PRZEKRÓJ B-B SKALA 1:25

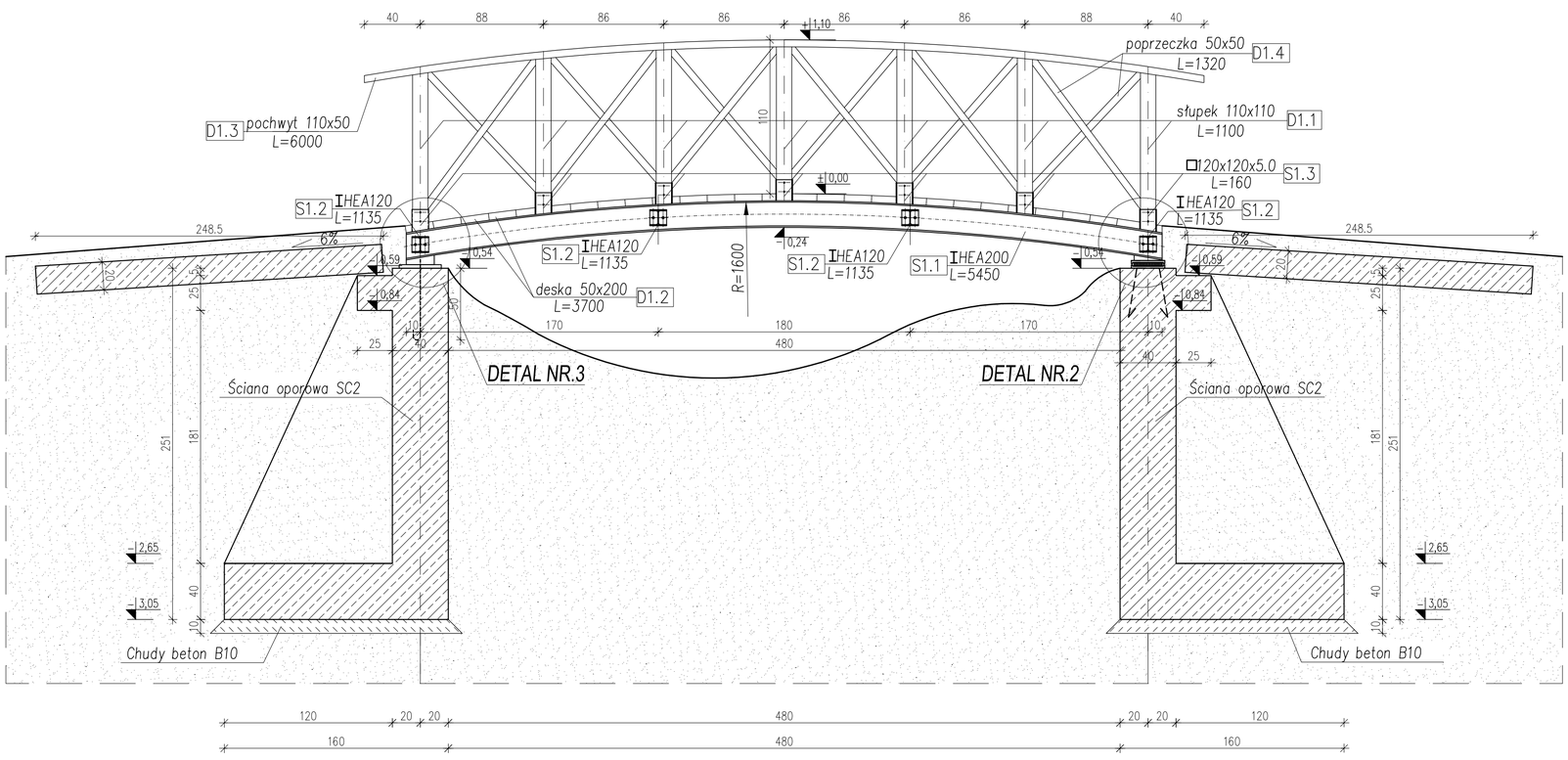


# DETAL NR.3

SKALA 1:10

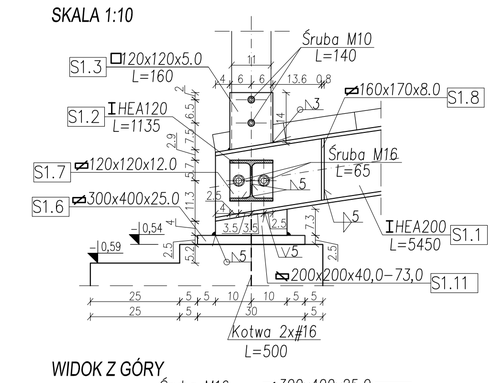


WIDOK Z GÓRY

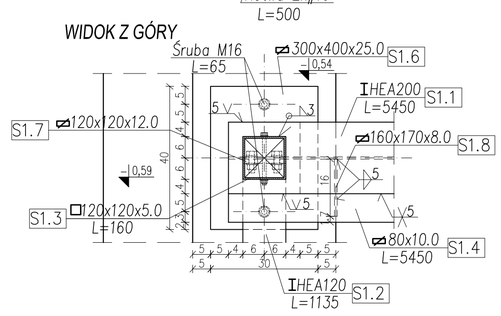


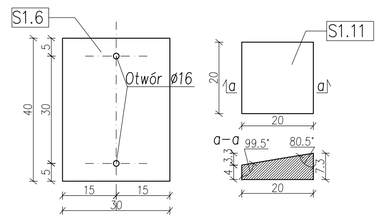


## WYKAZ ELEMENTÓW STALOWYCH (St3S)

| Lp. | Oznaczenie rysunkowe | Opis elementu | Ilość sztuk | Dł. elem. [m] | Masa jed. [kg/m] | Masa elem. [kg] | Masa łączna [kg] |
|---|---|---|---|---|---|---|---|
| 1 | S1.1 | Dwuteownik HEA 200 | 4 | 5,45 | 42,3 | 230,54 | 922,14 |
| 2 | S1.2 | Dwuteownik HEA 120 | 12 | 1,135 | 19,9 | 22,59 | 271,04 |
| 3 | S1.3 | Kształtownik kwadratowy 120x120x5.0 | 14 | 0,16 | 17,8 | 2,85 | 39,87 |
| 4 | S1.4 | Płaskownik 80x10.0 | 4 | 5,45 | 6,28 | 34,23 | 136,90 |
| 5 | S1.5 | Pręt stężający ø12 | 12 | 2,06 | 0,888 | 1,83 | 21,95 |
| 6 | S1.6 | Blacha 300x400x25.0 | 4 | – | – | 23,55 | 94,20 |
| 7 | S1.7 | Blacha 120x120x12.0 | 24 | – | – | 1,36 | 32,64 |
| 8 | S1.8 | Blacha 160x170x8.0 | 28 | – | – | 1,71 | 47,88 |
| 9 | S1.9 | Blacha 240x240x15.0 | 8 | – | – | 6,78 | 54,24 |
| 10 | S1.10 | Blacha 200x200x10.0-43.0 | 4 | – | – | 8,32 | 33,28 |
| 11 | S1.11 | Blacha 200x200x40.0-73.0 | 4 | – | – | 17,74 | 70,96 |
| 11 | | Śruba M10 z łbem płaskim L=80mm | 108 | | | | |
| 11 | | Śruba M10 L=140mm | 28 | | | | |
| 11 | | Śruba M16 L=65mm kl. min5.8 | 48 | | | | |
| | | | | | | SUMA [kg]: | 1725,11 |

## WYKAZ ASORTYMENTU TARCICY

| Lp. | Oznaczenie rysunkowe | Opis elementu | b [cm] | h [cm] | dł. elementu [cm] | Ilość sztuk | mb | $m^3$ |
|---|---|---|---|---|---|---|---|---|
| 1 | D1.1 | Słupek 11,0x11,0 | 11,0 | 11,0 | 110 | 14 | 15,4 | 0,19 |
| 2 | D1.2 | Deska 5,0x20,0 | 5,0 | 20,0 | 370 | 27 | 99,9 | 1,00 |
| 3 | D1.3 | Pochwyt 5,0x11,0 | 5,0 | 11,0 | 600 | 2 | 12,0 | 0,07 |
| 3 | D1.4 | Poprzeczka 5,0x5,0 | 5,0 | 5,0 | 132 | 24 | 31,7 | 0,08 |
| | | | | | | RAZEM | 159,0 | 1,34 |

Uwagi:
1. BETON B30 W8 F150.
2. Stal zbrojeniowa - A-IIIN (BSt500S).
3. Stal profilowa - St3S.
4. Otulina 40mm do krawędzi strzemion.
5. Rozstawy prętów podano w mm.
6. Długości prętów podano w mm.
7. Podano zewnętrzne wymiary strzemion.
8. Jeżeli zajdzie potrzeba, pręty dogiąć/dociąć na budowie.
9. Elemety żelbetowe należy posadowic na warstwie chudego betonu B10MPa.
10. Wszystkie elementy stalowe narażone na działanie czynników atmosferycznych należy zabezpieczyć antykorozyjnie przez cynkowanie ogniowe.
11. Izolacja ścian oporowych wg projektu architektury.
12. Klasa drewna C30
13. Wszystkie elementy drewniane narażone na działanie czynnków atmosferycznych zabezpieczyć preparatami zwiększajacymi odporność na zagrzybienie, szkodniki i ogień.

# ZBROJENIE ŚCIANY PRZYCZÓŁKA I PŁYTY PRZEJŚCIOWEJ

SKALA 1:25

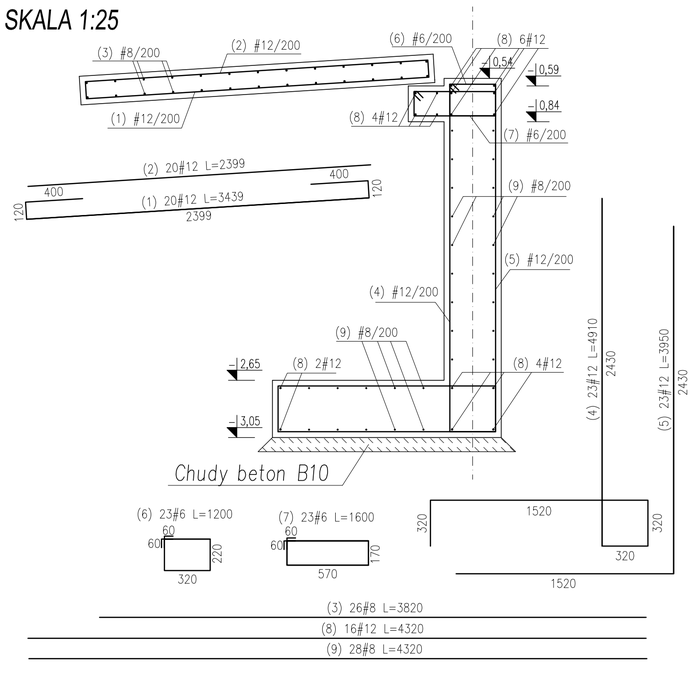


# ZBROJENIE ŻEBRA PRZYCZÓŁKA

SKALA 1:25

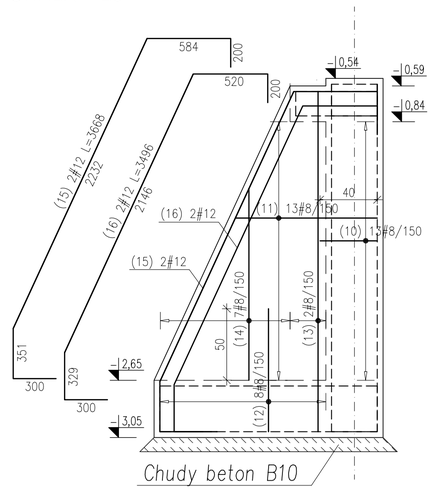


## WYKAZ STALI ZBROJENIOWEJ

Obiekt:

Rys. Nr rys. Strona 1 Data Wyk

| Nr | ø [mm] | Klasa stali | Sztuk | Kształt [cm] | Długość [cm] | Długość całkowita [m] #6 | #8 | #12 | | | |
|---|---|---|---|---|---|---|---|---|---|---|---|
| 1 | #12 | A IIIN | 40 | 12 239.9 40 40 12 | 343.9 | | | 137.56 | | | |
| 2 | #12 | A IIIN | 40 | 239.9 | 239.9 | | | 95.96 | | | |
| 3 | #8 | A IIIN | 52 | 382 | 382 | | 198.64 | | | | |
| 4 | #12 | A IIIN | 46 | WG RYSUNKU | 491 | | | 225.86 | | | |
| 5 | #12 | A IIIN | 46 | 152 243 | 395 | | | 181.7 | | | |
| 6 | #6 | A IIIN | 46 | 22 6 32 32 22 6 | 120 | 55.2 | | | | | |
| 7 | #6 | A IIIN | 46 | 17 6 57 57 17 6 | 160 | 73.6 | | | | | |
| 8 | #12 | A IIIN | 32 | 432 | 432 | | | 138.24 | | | |
| 9 | #8 | A IIIN | 56 | 432 | 432 | | 241.92 | | | | |
| 10 | #8 | A IIIN | 65 | 15.5 40 | 95.5 | | 62.08 | | | | |
| 11 | #8 | A IIIN | 65 | l=151.9÷318.1 skok=13.8 15.5 68.2÷151.3 | śr.235 | | 152.75 | | | | |
| 12 | #8 | A IIIN | 40 | 17 86 | 189 | | 75.6 | | | | |
| 13 | #8 | A IIIN | 10 | 17 237.8 | 492.6 | | 49.26 | | | | |
| 14 | #8 | A IIIN | 35 | l=18.2÷408 skok=64.9 17 0.6÷195.5 | śr.213.1 | | 74.59 | | | | |
| 15 | #12 | A IIIN | 10 | WG RYSUNKU | 366.8 | | | 36.68 | | | |
| 16 | #12 | A IIIN | 10 | WG RYSUNKU | 349.6 | | | 34.96 | | | |
| 17 | #12 | A IIIN | 8 | 100 | 100 | | | 8 | | | |
| | | | | Długość ogółem [m] | | 128.8 | 854.84 | 858.96 | | | |
| | | | | Ciężar 1mb [kg] | | 0.222 | 0.395 | 0.888 | | | |
| | | | | Ciężar ogółem [kg] | | 28.6 | 337.7 | 762.8 | | | |
| | | | | Ciężar wg klas stali [kg] | | | (A IIIN) | 1129.1 | | | |
| | | | | Ciężar razem [kg] | | | | | | | 1129.1 |

**BETON B30 W8 F150**
**STAL ZBROJENIOWA - AIIIN (BSt500S)**
**STAL PROFILOWA - St3S**

GIS ARCHITEKCI Sp. z o.o.
01-688 Warszawa ul. Pęcicka 9 tel. (0-22) 896 71 60

REWALORYZACJA I ZAGOSPODAROWANIE NA CELE KULTURALNO-EDUKACYJNE I TURYSTYCZNE ZABYTKOWEGO DWORKU RODZINY CHEŁMOŃSKICH WRAZ Z PARKIEM
przy ul. Mateusza Chełmońskiego 90 D w Adamowiźnie
gmina Grodzisk Mazowiecki
nr ewid. działki 107/1, 108, z obrębu 1

**MOSTEK**

**RYS. SZALUNKOWY I ZBROJENIOWY**

| | | |
|---|---|---|
| MARZEC 2011 | | skala 1:10/25 |
| BRANŻA | KONSTRUKCJA | nr rys. KB-2.0 |
| FAZA | PROJ. WYKONAWCZY | |

PROJEKTANT:
inż. Witold Rybiński
nr upr. St 526/90

SPRAWDZAJĄCY:
mgr inż. Sławomir Chilczuk
nr upr. WAM/0002/POOK/03

ZESPÓŁ OPRACOWUJĄCY:
mgr inż. Krzysztof Drzazga
mgr inż. Tomasz Grzesiak
mgr inż. Michał Kąca
inż. Marcin Turemka

INWESTOR: Gmina Grodzisk Mazowiecki
ul. T. Kościuszki 32a
05-825 Grodzisk Mazowiecki